Aufkleber
3,5 cm x 1,5 cm, Querformat

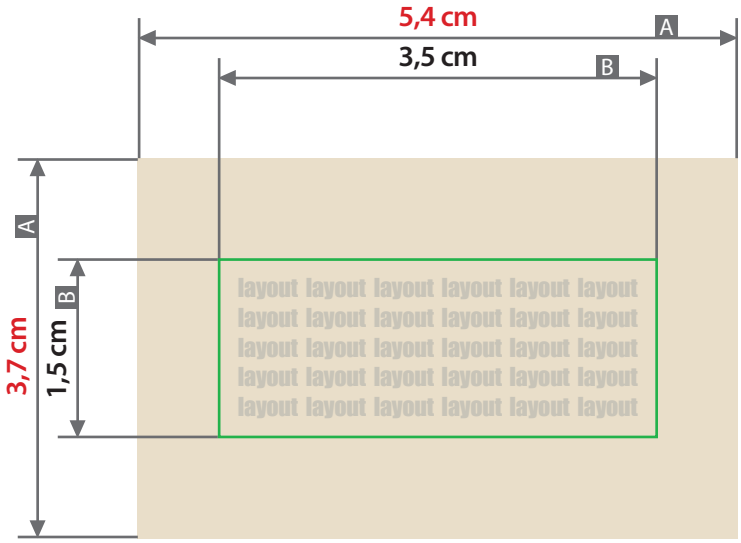

Siehe Anlage:
1:1 Formatvorlage

- - - - Sicherheitsabstand

ACHTUNG: Formatvorlage vor dem Speichern aus der Druckdatei entfernen!

Zeichnungen sind nicht maßstabsgetreu

Beschnittzugabe (x)
oben / unten **11 mm**
links / rechts **9,5 mm**

Sicherheitsabstand (y)
2 mm

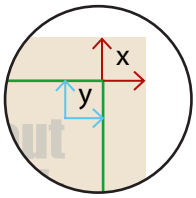

A = Datenformat

B = Endformat

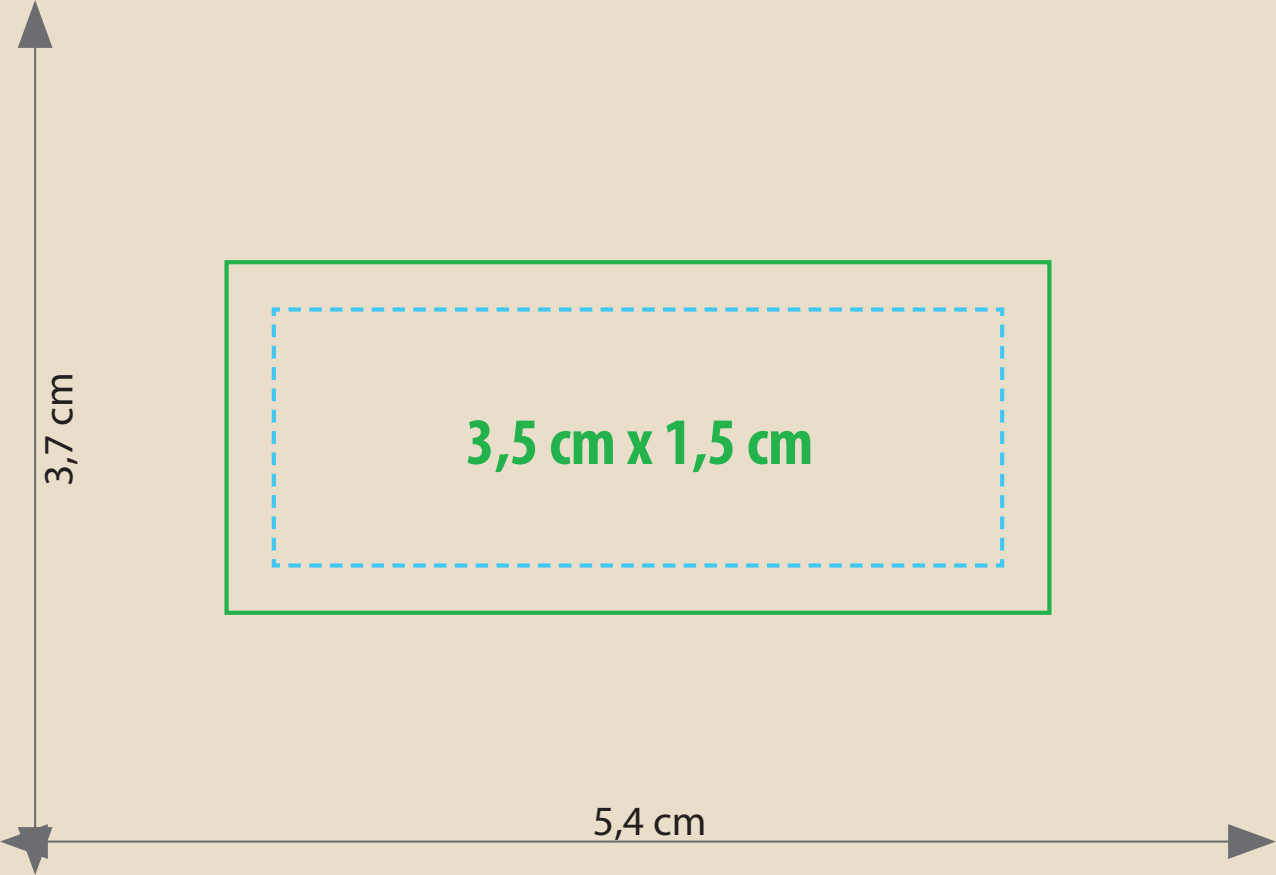
3,5 cm x 1,5 cm
3,7 cm
5,4 cm