Schlüsselanhänger Karabinerhaken mit Band, graviert
Gravurbereich 20 mm x 15 mm

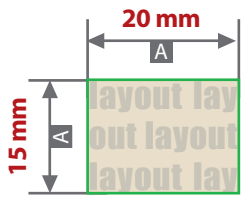

Motivbereich auf Produkt

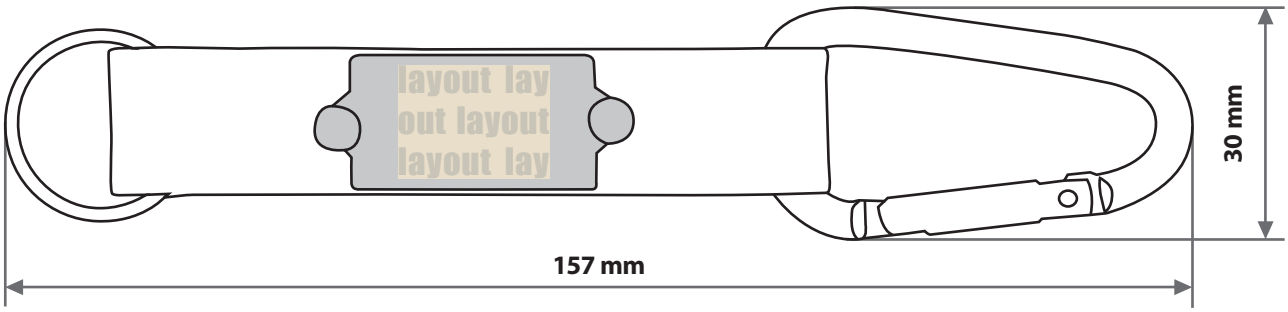

Zeichnungen sind nicht maßstabsgetreu

A = Datenformat / Endformat

Produktgröße

157 mm x 30 mm

Datenanlieferung:

- als PDF-Datei
- Motiv muss in Volltonfarbe (100%) angelegt sein
- ausschließlich vektorisierte Daten
- Mindestschrifthöhe 1 mm (Kleinbuchstabe)
- Mindestlinienstärke positiv 0,25 pt
- Mindestlinienstärke negativ 0,5 pt
- keine grafischen Effekte wie z.B. Verläufe, Raster, Transparenzen, Schlagschatten nutzen

Beachten Sie, dass es sich hierbei um eine Gravur handelt und Farben in Ihrem Layout nicht berücksichtigt werden.