# Modulare Messewand, 6 Module
## Motivgröße 299,4 x 249,4 cm

Sie liefern **eine Druckdatei** für die gesamte Wand.

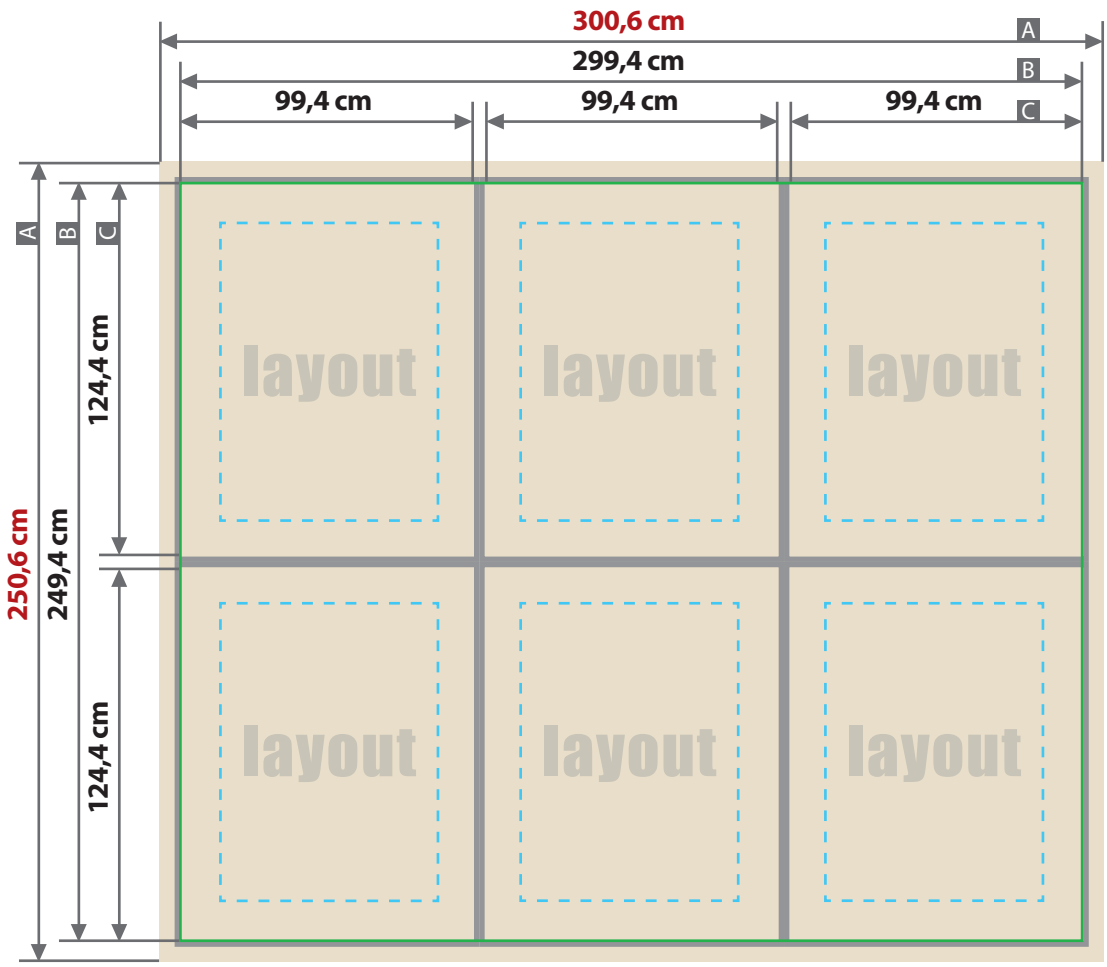


**Siehe Anlage:**
1:1 Formatvorlage

ACHTUNG: Formatvorlage vor dem Speichern aus der Druckdatei entfernen!

Zeichnungen sind nicht maßstabsgetreu

Beschnittzugabe (x)
**6 mm**

Sicherheitsabstand (y)
**20 mm**

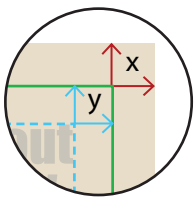


A = Datenformat
B = Endformat
= Sicherheitsabstand
C = Steckrahmen,
nicht sichtbarer Bereich,
hier nur Hintergrund anlegen

**Steckrahmen:**
Ihr Motiv wird durch die Rahmenstege unterbrochen.
Bei jedem Modul entfallen ringsum 3 mm.

994 mm

1244 mm

2994 mm

2494 mm

# Aufbauanleitung
# 6 Rahmensystem

## Transport

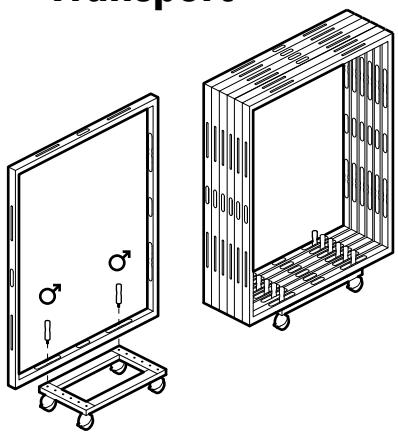

## Verbinder

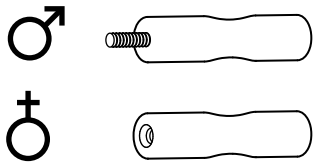

**1**

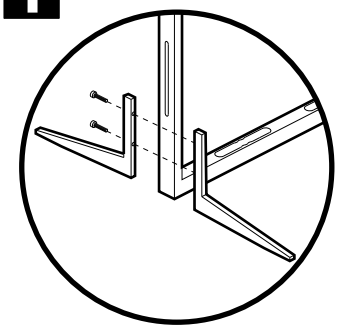

**2**

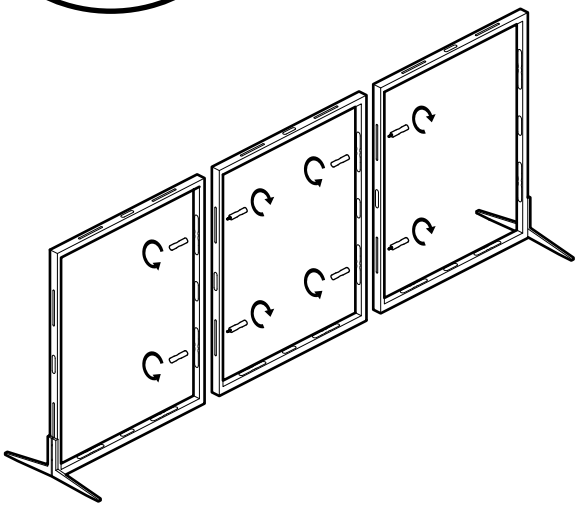

**3**

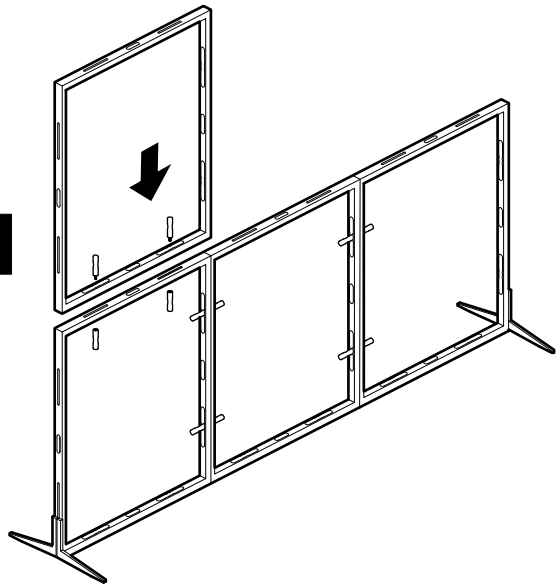
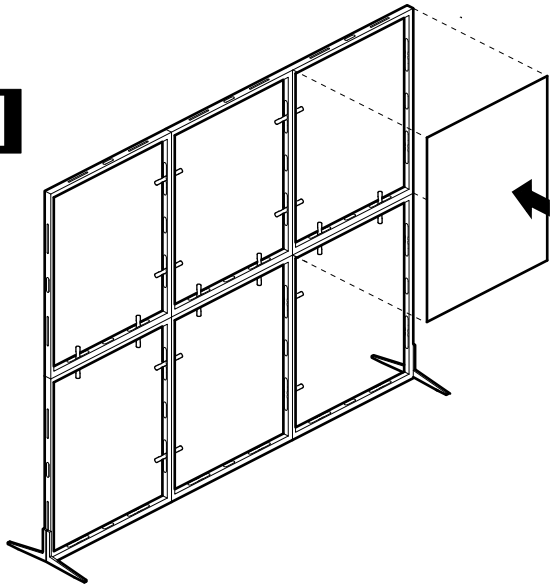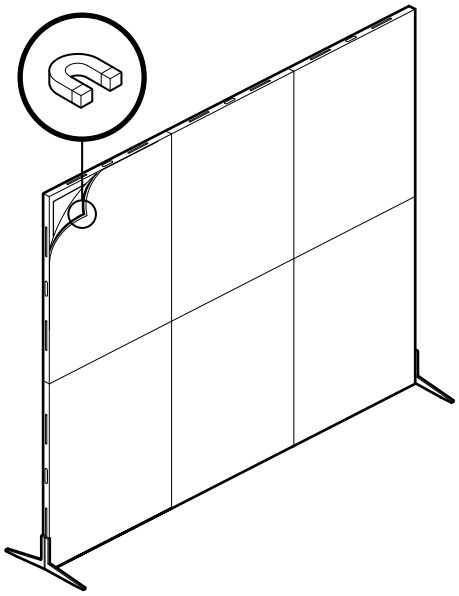
**4**