PLA Becher Coffee to Go, bedruckt
Füllmenge 280 ml, Druckbereich 241 mm x 31 mm

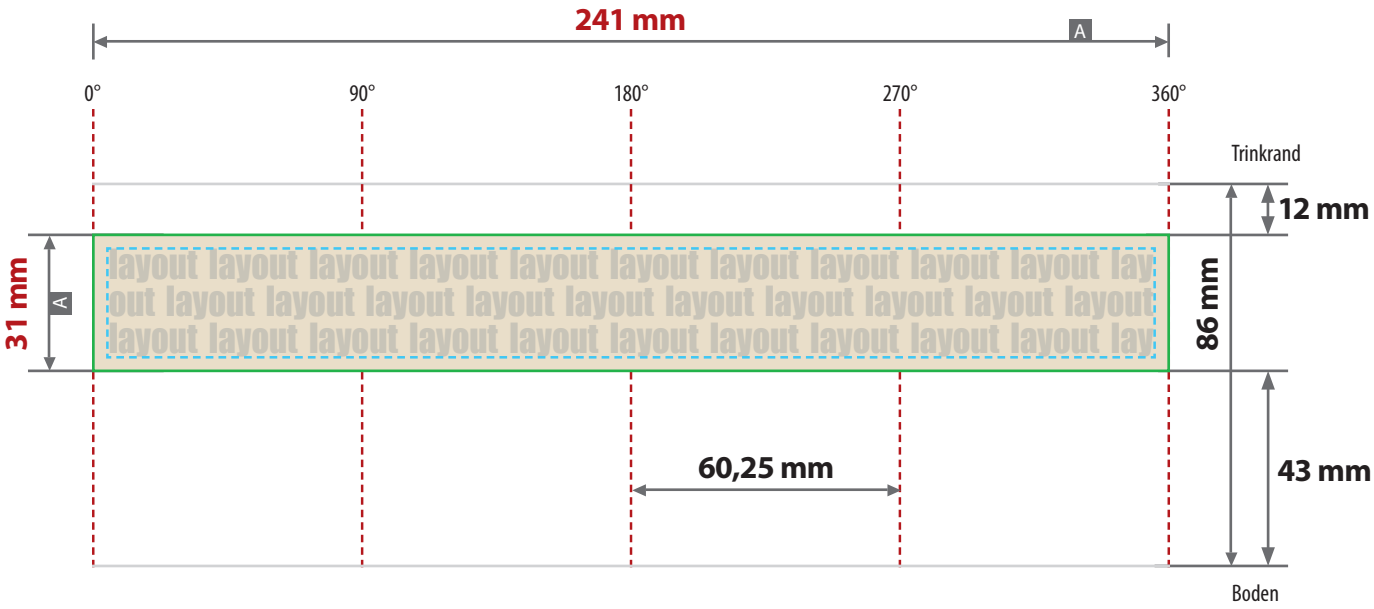

Motivbereich auf Produkt

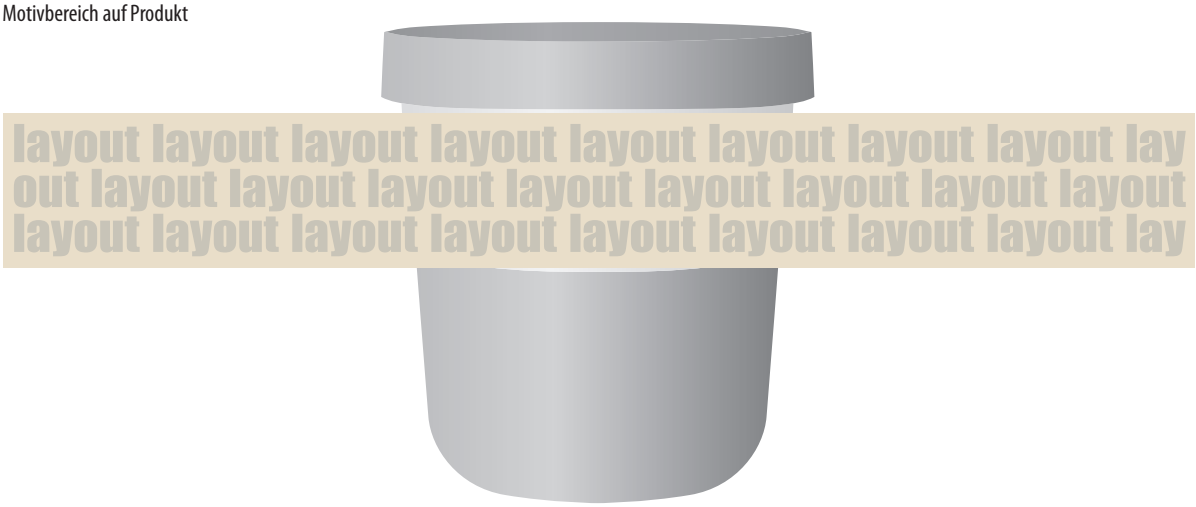

Zeichnungen sind nicht maßstabsgetreu

A = Datenformat / Endformat

- - = 3 mm Sicherheitsabstand

Produktgröße

Ø 86 mm x 86 mm

Druck CMYK digital

Datenanlieferung:

- als PDF-Datei
- Druck in CMYK, keine Volltonfarben möglich.
- Bei grafischen Elementen wie Logos vorzugsweise mit Vektorgrafiken arbeiten.
- Mindestschrifthöhe 4 mm (ca. 12 pt bei Arial)
- Linienstärke positiv 2 pt
- Linienstärke negativ 2,5 pt
- Bildauflösung mindestens 360 dpi