Retouren-Buchverpackung, variable Packhöhe, nur Vorderseite bedruckbar
Druckbereich 198 x 341 mm

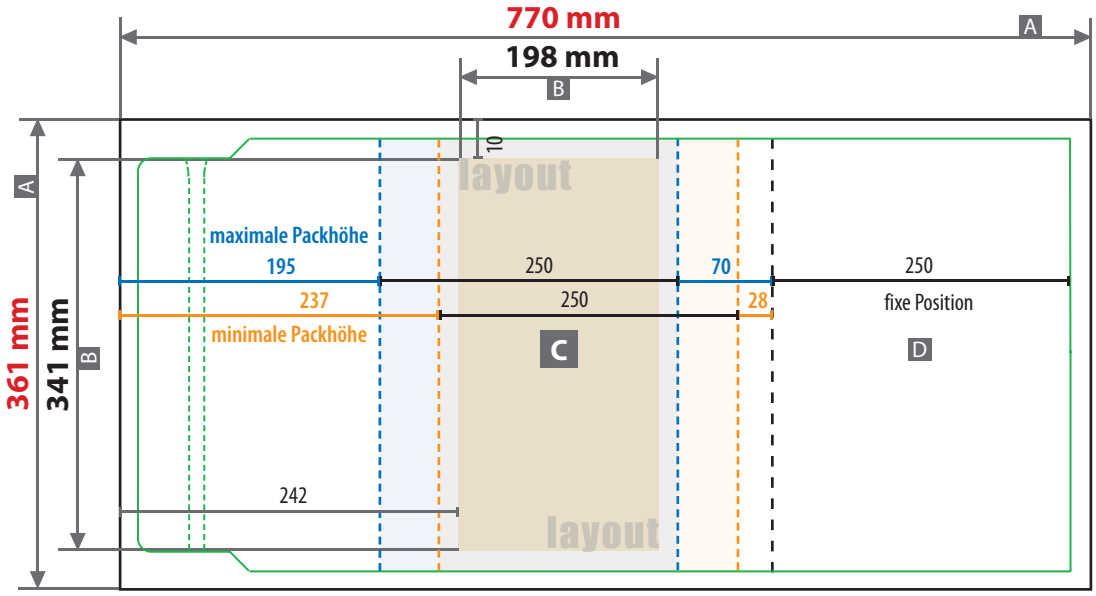

Durch die vaiable Packhöhe ist auch die Position der Vorderseite variabel.
Bitte beachten Sie das bei Ihrer Gestaltung.

Wegen Materialeigenschaften reduzieren wir den Gesamtfarbauftrag auf 200%.
Die Farben können anders erscheinen als in ihrer Druckdatei.

Verwenden Sie gerne unsere Druckvorlagen aus dem Webshop.

ACHTUNG
Vor dem Speichern Ihrer Druckdatei die Druckvorlage löschen.

Zeichnungen sind nicht maßstabsgetreu

Verpackung geschlossen (L x B x H)
310 x 250 x 70 mm

Beschnittzugabe
5 mm

Sicherheitsabstand
nicht nötig

A = Datenformat
B = Druckbereich
C = Vorderseite
D = Rückseite
Stanzform
Falzlinie

Mithilfe des Datenformats A wird der Stand Ihrer Gestaltung auf das Produkt übertragen.